Français

profurl.com

Roland Jourdain - We Explore - Route du Rhum 2022

ENROULEURS DE VOILES

Version 1 - imprimée en 2023

ProFurl

ENROULEURS MANUELS GAMME CROISIERE, REGATE ET SOUS PONT

W

Enrouleurs manuels

LA REFERENCE DE L'ENROULEUR MANUEL

Depuis les années 80, les enrouleurs manuels Profurl ont été conçus avec un seul mot d'ordre:

LA FIABILITE ET LA SECURITE

Quel que soit votre programme de navigation, les enrouleurs Profurl vous permettront de naviguer sereinement et ceci dans toutes les conditions de navigation.

Vous avez besoin d'enrouler par gros temps et sous fortes charges? les enrouleurs Profurl sont les seuls du marché à vous apporter grâce à leurs mécanismes une fiabilité d'enroulement sous charges et donc d'assurer votre sécurité.

Vous recherchez de la fiabilité? les enrouleurs Profurl sont conçus pour naviguer pendant des dizaines de milliers de milles sans entretien spécifique. Pour preuve une garantie internationale de 10 ans est offerte sur chaque modèle.

Vous êtes un adepte de la performance? le poids des enrouleurs Profurl a été optimisé. La version Racing de nos gaines améliore également la performance générale du voilier.

Pourquoi choisir un enrouleur Profurl?

> Large gamme d'enrouleurs PROFURL pour **tous les programmes de navigation.**

> Roulements en bain de graisse étanches et lubrifiés à vie ne nécessitant **aucun entretien.**

> **Modèles Croisière** pour bateaux de 5 à 26 m avec gaine ronde anodisée incolore.

> **Modèles Régate** pour bateaux de 6 à 20 m avec gaine ovale anodisée noire.

> **Différentes possibilités de montage** en option pour s'adapter au plan de pont du voilier

> Allégement optimal des gaines.

> **Longévité assurée** grâce à une **protection contre la corrosion** (anodisation, isolation)

> Garantie internationale de 10 ans.

Un nouveau design plus respectueux de l'environnement

Récemment le design des enrouleurs Profurl a évolué en abandonnant l'anodisation verte historique au profit d'une anodisation noire. Ce nouveau traitement apporte une protection équivalente contre la corrosion. Il est également plus respectueux de l'environnement.

Deux gammes d'enrouleurs manuels

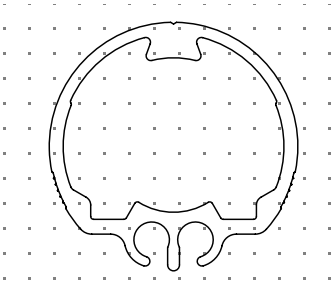

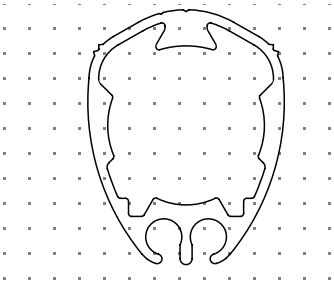

LA GAMME CROISIÈRE

Composée de 9 modèles, la gamme croisière offre robustesse et sécurité. Elle est destinée aux bateaux de 5 à 26 m. Elle intègre certaines innovations PROFURL comme le guide ralingue. Les enrouleurs de croisière sont équipés de gaines rondes anodisées incolores.

LA GAMME RÉGATE

Les modèles Régate apportent à la fois performance et facilité d'utilisation grâce à plusieurs nouveautés comme le pré-guide ralingue ouvrant livré en standard. Ils sont destinés aux bateaux de 6 à 20 m et s'adressent particulièrement aux adeptes de la course-croisière. Les gaines des modèles Régate sont anodisées noire avec un profil ovale aérodynamique.

Enrouleurs manuels

Composition d'un système

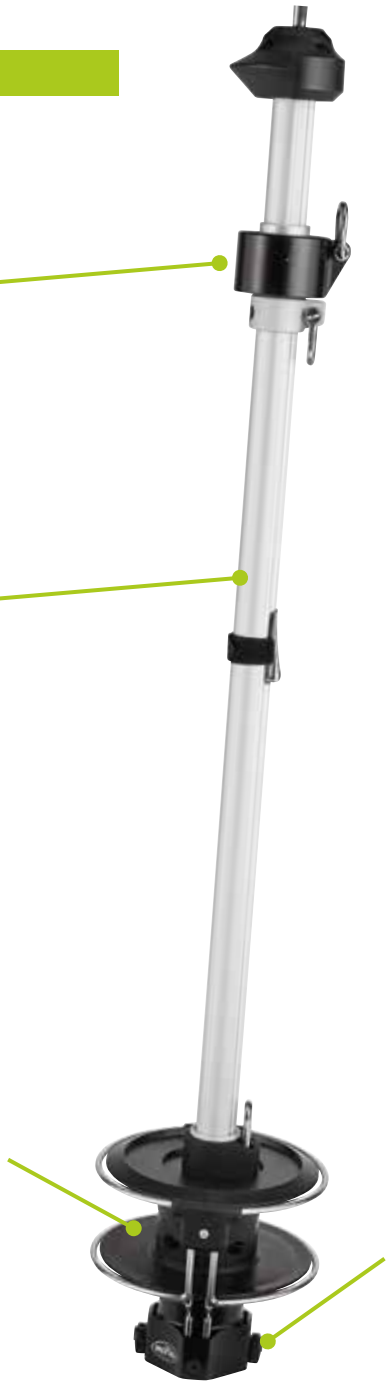

Emérillon :

• A roulements à billes en acier carbone 100 C6 incorrodables (montés en bain de graisse étanche).

• Etanchéité assurée par deux joints à double lèvre évitant toute entrée d'impuretés (eau, sel, sable...).

Gaines :

• Gaine en aluminium extrudé (modèle Croisière: grise et ronde / modèle Régate: noire et ovale).

• Allégement optimum grâce à des nervures intérieures.

• Résistance des gaines à la torsion.

Tourelle et tambour :

• En matière plastique indéformable résistant aux chocs, le tambour au bras de guidage à double arceau supprime le surpattage ou la sortie du cordage.

• Démontable, il permet d'utiliser l'enrouleur comme un simple étai creux (configuration régate).

• Le mécanisme de tourelle, comme l'émerillon, est composé de roulements à billes lubrifiés et étanches.

Multitop :

Il rend impossible le blocage de la drisse autour de l'étai grâce à sa butée (exclusivité PROFURL).

Guide Ralingue

(sauf C290) :

• En acier 316L.

• Entrées avec demi-sphères pour limiter l'usure de la ralingue.

• Frottements réduits pour une usure minimale.

• Se monte sans outil.

• En option : pré-guide ralingue ouvrant Wichard.

Verrous :

• Verrous standard pour les modèles Croisière et Régate avec micro lattes.

• Verrous inox avec bagues isolantes anti-corrosion (en option) conseillés pour les bateaux à utilisation intensive ou obligatoire dans le cas d'un montage ras le pont.

Les enrouleurs Profurl: gage de fiabilité et de longévité

Seule la technologie Profurl offre une fiabilité et une longévité optimales. L'architecture des mécanismes Profurl intègre des roulements spécifiques capables d'enrouler les voiles dans toutes les conditions.

Leur étanchéité les protège de la corrosion et des impuretés garantissant ainsi leur longévité..

Des systèmes performants...

> Allégement des gaines obtenu par la présence de nervures intérieures et l'utilisation d'un alliage à haute résistance.
> Optimisation des roulements pour un rapport poids/résistance optimal.
> Pré-guide ralingue ouvrant Wichard en standard sur les modèles régates pour un envoi rapide de la voile d'avant.

...fiables et sans entretien

> Les roulements en acier au carbone 100 C6 sont montés en bain de graisse étanche pour supprimer toute corrosion.
> L'étanchéité des systèmes est assurée par deux joints double lèvres pour éviter toute entrée d'impuretés (sel, sable) et d'eau pouvant conduire à des phénomènes de corrosion.
> Les tambours, en matière plastique indéformable, résistent aux impacts violents (coup d'ancre) et sont traités anti-UV.

Facilité d'utilisation

Les enrouleurs PROFURL sont développés de façon à faciliter les manœuvres.

> Le guide ralingue (livré en standard) permet un envoi de la voile par une seule personne.
> Le pré-guide ralingue ouvrant Wichard permet de réinsérer la ralingue en cas de déralinguage imprévu.

Sûreté d'utilisation

> Les bras de guidage à double arceau des tambours suppriment tout risque de surpattage ou de sortie du cordage (une exclusivité PROFURL).
> Les verrous inox dans le cas d'un montage ras le pont.
> Sur les grands modèles (C480, C520, C530 et R480) des verrous spécifiques sont adaptés aux efforts importants.

Robustesse des matériaux

PROFURL sélectionne scrupuleusement les matériaux utilisés pour la fabrication des différents composants. Ces éléments font l'objet de tests rigoureux pour valider leur résistance dans des conditions extrêmes.

> Les roulements à billes en acier au carbone 100 C6 montés en bain de graisse étanche.
> Les tambours démontables sont fabriqués en matière plastique indéformable.
> Les gaines sont en aluminium extrudé et offrent un des meilleurs rapports poids / résistance.
> Le guide ralingue et le préguide ralingue ouvrant sont en acier inoxydable 316L (sauf C290).

Enrouleurs manuels

Montage lattes longues

LES DIFFÉRENTS SYSTÈMES DE MONTAGE

Les enrouleurs PROFURL s'adaptent à la configuration de votre bateau et non pas l'inverse. C'est pourquoi PROFURL propose un certain nombre de possibilités de montage. Vous trouverez ci-dessous un descriptif de chaque montage:

Montage standard avec micro lattes

Montage lattes longues

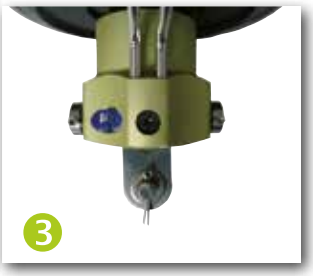

Montage ras le pont - verrous inox

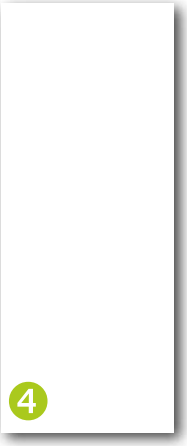

Montage avec avale ridoir

Montage sous le pont

Illustrations non contractuelles

Quel montage pour mon enrouleur ?

1

MONTAGE STANDARD AVEC MICRO LATTES

Type de verrous: standards et axe fileté pour reprise sur oeil d'étai

⊕ Surélève le tambour en cas d'obstacles sur le pont (davier etc...).

⊕ Possibilité de montage avec lattes ridoir

2

MONTAGE AVEC LATTES LONGUES

Type de verrous: standards et axe fileté pour reprise sur oeil d'étai

⊕ Permet de surélever le tambour pour éviter les chocs avec l'ancre, le ragage des voiles sur les filières...

⊕ Permet de s'adapter à la longueur de l'étai.

3

MONTAGE RAS LE PONT

Type de verrous: inox et axe lisse

⊕ Augmente la longueur de guindant

4

MONTAGE AVEC AVALE RIDOIR

> Intégration du ridoir de l'étai dans l'avale ridoir.

⊕ Permet de rabaisser l'enrouleur au ras du pont.

⊕ Un montage avale ridoir + lattes longues est aussi possible.

5

MONTAGE SOUS LE PONT

⊕ Solution esthétique privilégiée par certains chantiers (Bénéteau, X-Yacht), l'enrouleur étant fixé sous le pont (voir photo ci-dessus). Nous consulter pour ce type de montage.

⊕ Point d'amure réglable en hauteur

C260 : L'ENROULEUR POUR LES BATEAUX LÉGERS

Développé spécifiquement pour les bateaux de 5 à 7 m, le C260 est un enrouleur à drisse incorporée. Economique, facile et rapide à installer sur l'étai existant, il est aussi sans entretien.

> Le concept de drisse incorporée.

Sur les bateaux légers, souvent gréés en 7/8ème, obtenir un étai parfaitement raide est extrêmement difficile, faute de disposer de moyens mécaniques pour y parvenir. Le C260 avec drisse incorporée améliore sensiblement la raideur de l'étai en diminuant la compression sur le mât due à l'étarquage de la drisse.

> Installation facile et rapide

Le C260 ne nécessite aucune jonction avec la cadène du pont: son installation s'effectue très simplement et rapidement sur l'étai d'origine du bateau et ce quelle que soit sa terminaison (œil et lattes ou ridoir). Le C260 se démonte facilement : les jonctions se séparant sans outil permettant de plier l'étai en deux pour le stockage ou l'hivernage.

> Facile d'utilisation

La drisse incorporée passe dans une boîte à réa située en tête de mât et redescend pour passer dans un réa et un bloqueur. Une fois la voile hissée et étarquée, la longueur de drisse récupérée sert de cordage d'enroulement.

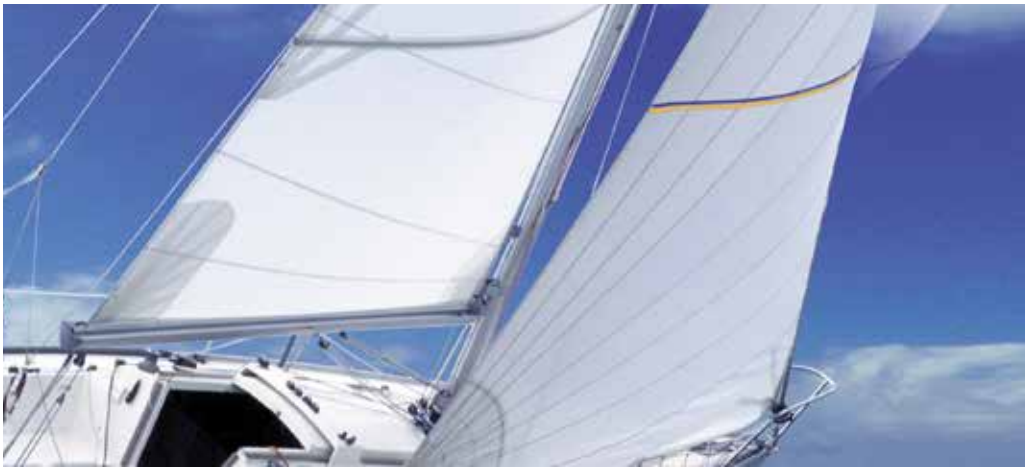

Enrouleurs manuels

LES MODÈLES CROISIÈRE

> Large gamme de 10 modèles pour bateaux de 5 à 26 m.
> Profil de gaine rond anodisé incolore.
> Nombreuses options de montage : lattes ridoir, lattes longues, avale ridoir, sous le pont (nous consulter), verrous inox
> En option: préguide ralingue ouvrant, verrous inox, avale-ridoir
> Garantie internationale de 10 ans

> NOUVEAU: les modèles C290, C320, C350, C420 et C520 peuvent recevoir un diamètre d'étai supérieur. Exemple : pour un étai de 8 de mm, vous pouvez choisir un C320 ou lieu d'un C350. Dans ce cas le montage à oeil démontable est obligatoire ainsi que le respect de la surface maximale de voile et la capacité de tambour

Comment choisir son enrouleur?

Pour choisir correctement son enrouleur, différentes étapes sont nécessaires :

Etape 1 : Définir son programme de navigation : course-croisière ou croisière.

Etape 2 : Mesurer précisément le diamètre de l'étai et se reporter au tableau ci-contre.

Etape 3 : Choisir un système de montage décrit page 14.

Longueur bateau en mètres et surface de voile max

Modèle	Ø étai maxi mm	5 à 7	7 à 9	9.50	10	11	12	13	14	16	18	26+
C260	5	15M²										
C290	6.35 / 7*		30M²									
C320	7 / 8*				40M²							
C350	8 / 10*					55M²						
C420	10 / 12.7*							80M²				
C430	12.7								100M²			
C480	14.3									120M²		
C520	16 / 19*										140M²	
C530	19											220M²

Gamme Croisière	C260	C290	C320	C350	C420	C430	C480	C520	C530
	Drisse incorporée	Systèmes avec émerillon							
Ø étai maxi (mm)	5	6,35 / 7*	7 / 8*	8 / 10*	10 / 12.7*	12,7	14,3	16 / 19*	19
Equivalent en rod		# 10	# 12	# 17	# 22	# 40	# 48	# 60	# 76
Ø axe disponible (mm)	-	8/10/12/14/16		10/12/14/16/19/22/25			16/18/19/22/25/28		
Long standard enrouleur (m)	8,50	8	10	12	16	18	18	20	22
Long profil (m)		2							
Poids / mètre en Kg	0,408	0,557	0,661	0,728	0,933	0,933	1,200	1,460	1,460
Tambour démontable	Non	Non	Oui						
Guide ralingue	Non	Non				Oui			
Double gorge	Oui	Non	Oui						
Ø ralingue finie (mm)	6	5					6		
Pré-guide ralingue ouvrant	Non	Option							
Lattes longues	Non	Option							
Avale ridoir	Non	Oui	Option						
Verrous inox	Non	Option sur tous modèles - en standard sur C430- Verrous spécifiques: C480, C520, C530							
Garantie		Garantie 10 ans							

*: pour embout à oeil démontable et sous réserve du respect de la surface de voile maximale recommandée de l'enrouleur et de la capacité de stockage du tambour.

LES MODÈLES RÉGATE

> Gamme de 5 modèles pour bateaux de 6 à 20 m.
> Profil de gaine ovale aérodynamique.
> Nombreuses options de montage: lattes ridoir, lattes longues, avale ridoir, sous le pont (nous consulter).
> En option: verrous inox, avale ridoir
> Garantie internationale de 10 ans.

Comment choisir son enrouleur?

Pour choisir correctement son enrouleur, différentes étapes sont nécessaires :

Etape 1 : Définir son programme de navigation : course-croisière ou croisière.

Etape 2 : Mesurer précisément le diamètre de l'étai et se reporter au tableau ci-contre.

Etape 3 : Choisir un système de montage décrit page 14.

Longueur bateau en mètres et surface de voile max

Modèle	Ø étai maxi mm	6	7	8	9	10	11	12	13	14	16	19
R250	6.35	30M²										
R350	8				45M²							
R420	10						70M²					
R430	11.1								90M²			
R480	12.7 /14*									100M²		

Gamme Régate	R250	R350	R420	R430	R480
	Systèmes avec émerillon				
Ø étai maxi (mm)	6,35	8	10	11.1	12.7 / 14*
Equivalent en rod	# 10	# 17	# 22	# 30	# 40
Ø axe disponible (mm)	8/10/12/14/16		10/12/14/16/19/22/25		16/18/19/22/25/28
Long standard enrouleur (m)	8	12	14	16	18
Long profil (m)	2				
Poids / mètre en Kg	0,383	0,638	0,835	0,835	1,200
Tambour démontable	Oui				
Guide ralingue	Oui				
Pré-guide ralingue ouvrant	Oui				
Double gorge	Oui				
Ø ralingue finie (mm)	5 mm				6 mm
Lattes longues	Option				
Avale ridoir	Option				
Verrous inox	Optionnel: sur tous modèles - en standard sur R430- Verrous spécifiques pour le R480				
Garantie	Garantie 10 ans				

*: pour embout à oeil démontable et sous réserve du respect de la surface de voile maximale recommandée de l'enrouleur et de la capacité de stockage du tambour.

SPÉCIAL R250 POUR J80 :

Le R250 est l'enrouleur officiel de la classe J80.
Disponible en version complète ou en kit (à monter sur les gaines Harken).
L'émerillon spécifique avec roulements céramique permet d'enrouler encore plus rapidement le génois.

Enrouleurs manuels

LA GAMME SOUS LE PONT

> Modèles Croisière du C290 au C430 et Régate du R250 au R480
> Point d'amure réglable au dessus du pont
> Solution esthétique permettant des manœuvres plus faciles à l'avant
> Guindant optimal pour de meilleures performances
> Garantie internationale de 10 ans.

© photo X Yachts

Gamme sous le pont	C290	C320SP	C350SP	C420SP	C430SP	R250SP	R350SP	R420SP	R430SP	R480SP
Modèle	Modèle Croisière - Profil rond et gris					Modèle Régate - Profil noir et oval				
Surface max de génois	30m²	40m²	55m²	80m²	100m²	30m²	45m²	70m²	90m²	100m²
Ø étai maxi (mm)	6,35	7	8	10	12,7	6,35	8	10	11,1	12
Equivalent en rod	# 10	# 12	# 17	# 22	# 40	# 10	# 17	# 22	# 30	# 40
Ø axe disponible (mm)	8/10/12/14/16		10/12/14/16/19/22/25			8/10/12/14/16		10/12/14/16/19/22/25		16/19/22 / 25/28
Long standard enrouleur (m)	10	12	14	16	18	8	12	14	16	18
Long profil (m)	2 m									
Poids / mètre en Kg	0,557	0,661	0,728	0,933	0,933	0,383	0,638	0,835	0,835	1.200
Tambour démontable		Non								
Guide ralingue	Non	Oui								
Pré-guide ralingue ouvrant	Option					Oui				
Double gorge	Non	Oui								
Ø ralingue finie (mm)	5									6
Lattes longues	Option									
Avale ridoir	Oui									
Verrous inox	OptioN pour tous les modèles - standard pour C430SP et R430SP - verrous spécifiques pour le R480									
Garantie	10 ans									

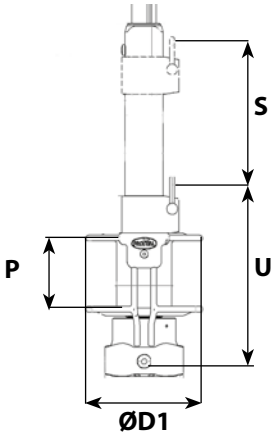

DIMENSIONS GAMME SOUS PONT (MM)										
	C290	C320SP	C350SP	C420SP	C430SP	R250SP	R350SP	R420SP	R430SP	R480SP
P	150	190	190	190	190	150	190	190	190	250
S	170	250	300	300	300	170	250	300	300	690
U	213	265	265	265	265	210	265	265	265	342
ØD1	140	192	222	242	242	140	192	242	242	276

DOCUMENTS TECHNIQUES

POIDS DES COMPOSANTS ENROULEURS EN KG

Modèles	Tourelle complète	Avale ridoir	Emerillon complet	Gaine complète poids au m	Tête de gaine + multitop
C290	2,09	inclus	0,54	0,557	0,16
C320	2,08	0,76	0,58	0,661	0,18
C350	3,12	0,82	0,84	0,728	0,32
C420	3,43	0,87	1,07	0,933	0,38
C430	3,51	0,87	1,73	0,933	0,38
C480	6,06	1,79	2,08	1,2	0,56
C520	6,06	2,22	2,08	1,46	0,57
C530	6,06	2.22	2,37	2,8	0,57
R250	1,6	0,45	0,51	0,383	0,06
R350	2,16	0,63	0,85	0,638	0,18
R420	3,75	0,94	0,98	0,835	0,36
R430	3,75	0,94	1,68	0,835	0,36
R480	6,09	1,79	2,08	1,2	0,44

CAPACITÉ DES TAMBOURS EN FONCTION DU DIAMÈTRE DE CORDAGE D'ENROULEMENT

Modèle	Ø étai mm	Long. bateau	Long. étai	Surface max de génois	Ø ralingue	Ø cordage mm	Capacité tambour	Maximum LP
C260	5	5 à 8 m	6.5 à 8,5 m	15 m²	6 mm	6	7,6 m	4 m
C290	6,35 / 7*	7 à 10 m	10 à 14 m	30 m²	5 mm	6 8	13 m 7,5 m	8 m 3 m
C320	7 / 8*	9,5 à 12 m	12 à 16 m	40 m²	5 mm	6 8	26,2 m 14,7 m	17 m 7 m
C350	8 / 10*	11,5 à 13,5 m	14 à 18 m	55 m²	5 mm	8 10	23,2 m 14,9 m	19 m 7 m
C420	10 / 12,7*	13 à 15 m	16 à 20 m	80 m²	5 mm	8 10	31,4 m 20,1 m	26 m 12,5 m
C430	12,7	14 à 16 m	18 à 22 m	100 m²	5 mm	8 10	31,4 m 20,1 m	26 m 12,5 m
C480	14,3	14,5 à 18,5 m	18 à 22 m	120 m²	6 mm	10 12	30 m 22 m	26,5 m 14,5 m
C520	16 / 19*	16,5 à 18,5 m	20 à 24 m	140 m²	6 mm	10 12	30 m 22 m	26,5 m 14,5 m
C530	19	18,5 à 26 m	22 à 26 m	220 m²	6 mm	10 12	30 m 22 m	26,5 m 14,5 m
R250	6,35	6 à 9 m	8 à 12 m	30 m²	5 mm	6 8	11,1 m 6,2 m	4,5 m 2,5 m
R350	8	9,5 à 12,5 m	12 - 16 m	45 m²	5 mm	6 8	26,2 m 14,7 m	17 m 7 m
R420	10	11,5 à 14,5 m	14 - 18 m	70 m²	5 mm	8 10	31,4 m 20,1 m	26 m 12,5 m
R430	11,1	13 à 16,5 m	16 - 20 m	90 m²	5 mm	8 10	31,4 m 20,1 m	26 m 12,5 m
R480	12,7	15,5 à 20 m	18 - 22 m	100 m²	6 mm	10 12	30 m 22 m	26,5 m 14,5 m

*: pour embout à oeil démontable et sous réserve du respect de la surface de voile maximale recommandé de l'enrouleur et de la capacité de stockage du tambour.

DIMENSIONS INTÉRIEURES DES TOURELLES

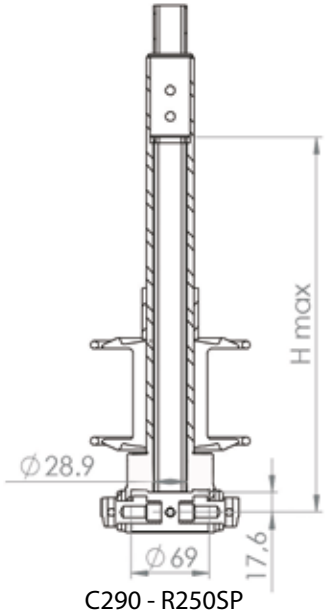

C290 - R250SP

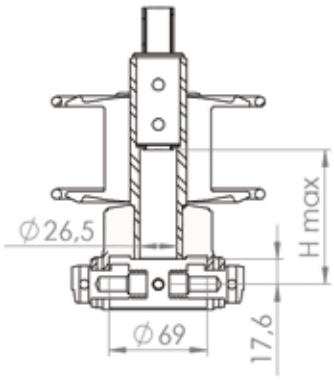

R250

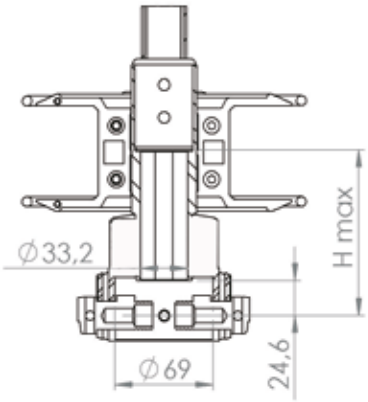

C320 - R350

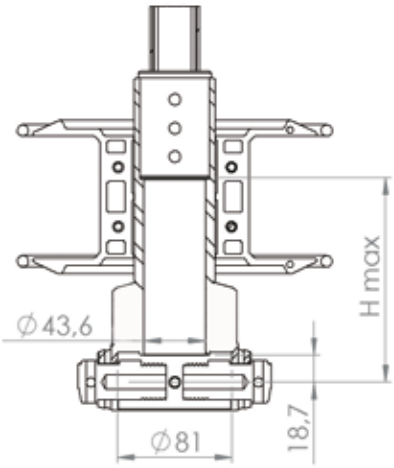

C320SP - C350
C350SP - C420SP
C430SP - R350SP
R420SP - R430SP

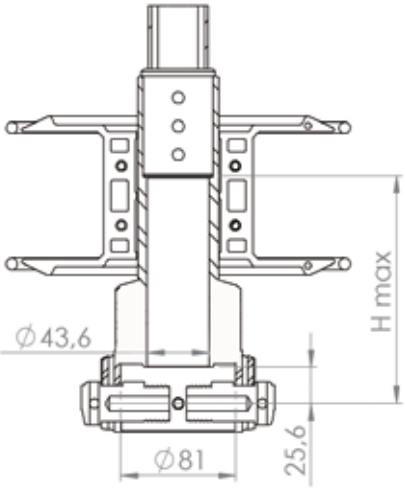

C420 - C430
R420 - R430

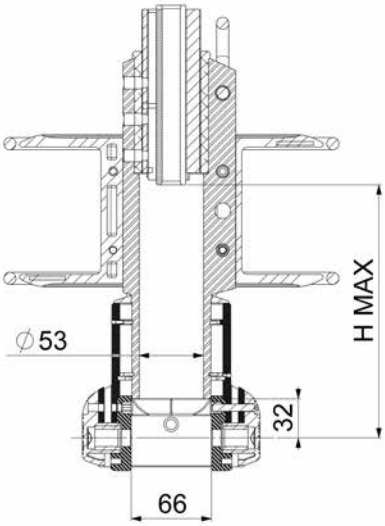

C480 - C520
C530 - R480

DIMENSIONS DU C260

	mm	ins
A	150	5 29/32”
B	575	1’10 5/8”
C	26	1 1/32”
D	115	4 17/32”
E	56	2 13/64”
F	56	2 13/64”
G	67	2 41/64”
H	50	1 63/64”

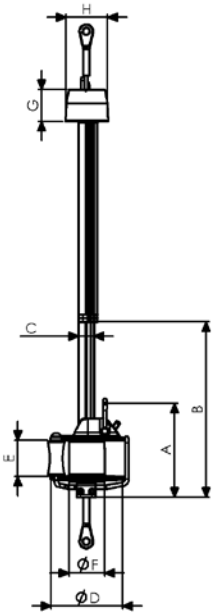

MODÈLE C290
& MONTAGE SS PONT

DIMENSIONS POUR: C320 À C430 - R250 À R430

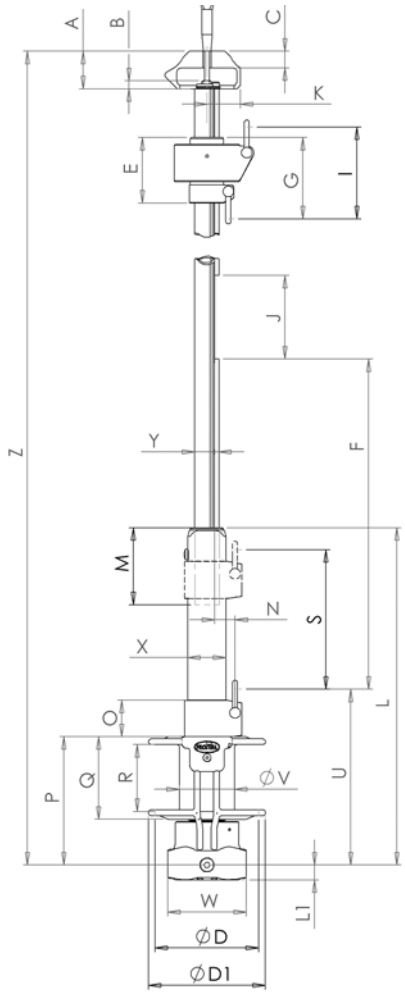

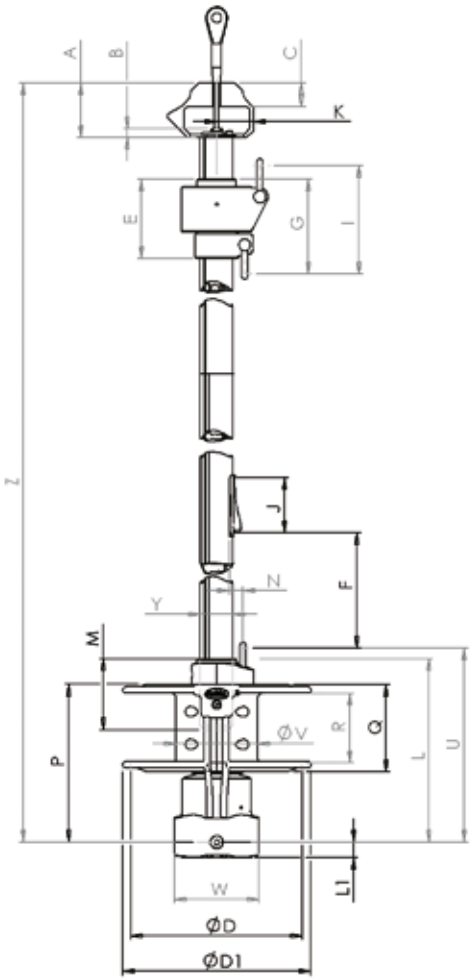

Montage standard

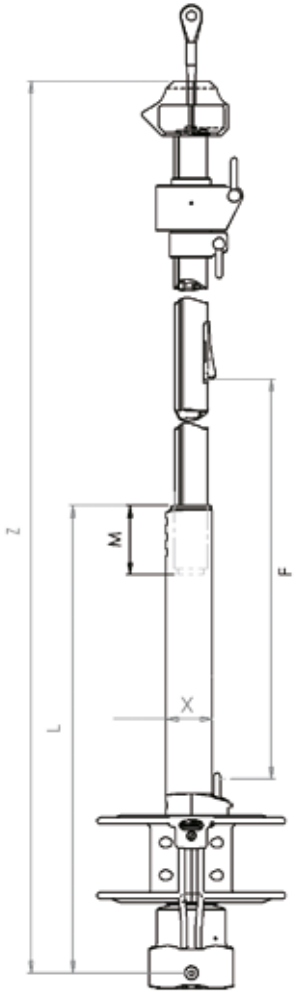

Avec avale ridoir

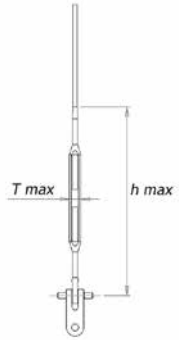

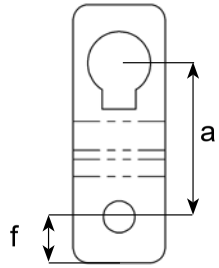

Micro lattes

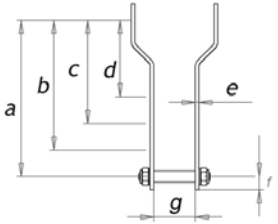

Lattes longues
ou moyennes

TABLEAU DES DIMENSIONS
POUR MODÈLES C290, C320, C350, C420, C430

	C290	C320		C350		C420		C430	
	Standard	Standard	Avale ridoir	Standard	Avale ridoir	Standard	Avale ridoir	Standard	Avale ridoir
Cotes	mm	mm	mm	mm	mm	mm	mm	mm	mm
A (Hauteur multitop)	44	44	*Voir standard*	68	*Voir standard*	68	*Voir standard*	68	*Voir standard*
B (Dépassement tête de gaine)	10	10	*Voir standard*	10	*Voir standard*	10	*Voir Standard*	10	*Voir standard*
C (Portée de multitop)	22	22	*Voir standard*	28	*Voir standard*	28	*Voir standard*	28	*Voir standard*
D (Diamètre extérieur de tambour)	120	180	*Voir standard*	200	*Voir standard*	220	*Voir standard*	220	*Voir standard*
ØD1 (Diamètre Ht bras arceaux)	140	200	*Voir standard*	222	*Voir standard*	242	*Voir standard*	242	*Voir standard*
E (Longueur émerillon)	79	79	*Voir standard*	103	*Voir standard*	103	*Voir standard*	140	*Voir standard*
F (Cote point amure / entrée guide ralingue)	293	461	575	442	762	442	808	442	808
G (Cote point de tétière / extrémité émerillon)	96	96	*Voir standard*	125	*Voir standard*	126	*Voir standard*	170	*Voir standard*
Hmax (capacité longueur maxi intérieur tourelle)	320	110	424	137	457	154	520	154	520
I (cote point de drisse / point tétière)	109	109	*Voir standard*	142	*Voir standard*	144	*Voir standard*	196	*Voir standard*
J (longueur utile guide ralingue)	100	72	*Voir standard*	72	*Voir standard*	72	*Voir standard*	72	*Voir standard*
K (rayon multitop)	33	33	*Voir standard*	47	*Voir standard*	47	*Voir standard*	47	*Voir standard*
L (cote axe fixation tourelle / ext manchon entraîneur)	404	181	495	220	540	236	601	236	601
L1 (cote axe fixation tourelle / bas de tourelle)	18	18	*Voir standard*	20	*Voir standard*	20	*Voir standard*	20	*Voir standard*
M (longueur de gaine inséré dans tourelle)	78	64	*Voir standard*	75	*Voir standard*	75	*Voir standard*	75	*Voir standard*
N (cote déport pt amure axe gorge de ralingue)	25	17	*Voir standard*	21	*Voir standard*	18	*Voir standard*	18	*Voir standard*
O	45					"			
P (axe fixation tourelle / sup tambour)	150	157	*Voir standard*	184	*Voir standard*	203	*Voir standard*	203	*Voir standard*
Q (hauteur ht tambour)	98	88	*Voir standard*	108	*Voir standard*	115	*Voir standard*	115	*Voir standard*
R (hauteur intérieur tambour)	80	66	*Voir standard*	86	*Voir standard*	90	*Voir standard*	90	*Voir standard*
S	170								
Tmax (capacité diamètre inférieur tourelle)	29	32	*Voir standard*	42	*Voir standard*	42	*Voir standard*	42	*Voir standard*
U (axe fixation tourelle / point d'amure)	213	199	*Voir standard*	245	*Voir standard*	262	*Voir standard*	262	*Voir standard*
Ø V (diamètre enroulement)	66	92	*Voir standard*	105	*Voir standard*	105	*Voir standard*	105	*Voir standard*
W (largeur maxi mécanisme tourelle)	97	97	*Voir standard*	115	*Voir standard*	115	*Voir standard*	115	*Voir standard*
X (section maxi avale-ridoir)	46		52		60	"	60		60
Y (section maxi gaine)	29	32	*Voir standard*	35	*Voir standard*	42	*Voir standard*	42	*Voir standard*
Z (cote axe fixation tourelle / face sup multitop)	10370	12160	12475	14215	14535	16230	16595	18230	18595
Micro lattes									
a	50	50	50	55	55	55	55	55	55
f	15	15	15	20	20	20	20	20	20
Lattes moyennes et longues	Moyennes	Longues	Moyennes	Longues	Moyennes	Longues	Moyennes	Longues	Moyennes
a	180	340	180	500	200	500	200	500	250
b	145	305	145	465	165	465	165	465	215
c	110	270	110	430	130	430	130	430	180
d	75	235	75	395	95	395	95	395	145
e	4	4	4	4	4	4	4	4	4
f	16	16	16	16	16	16	16	16	16
g	41	41	41	41	41	41	41	61	61

TABLEAU DES DIMENSIONS
POUR MODÈLES R250, R350, R420, R430

	R250		R350		R420		R430	
Cotes	**Standard**	**Avale ridoir**	**Standard**	**Avale ridoir**	**Standard**	**Avale ridoir**	**Standard**	**Avale ridoir**
	mm	**mm**	**mm**	**mm**	**mm**	**mm**	**mm**	**mm**
A (hauteur multitop)	32	Voir standard	44	Voir standard	68	Voir standard	68	Voir standard
B (dépassement tête de gaine)	10	Voir standard	10	Voir standard	10	Voir standard	10	Voir standard
C (portée du multitop)	16	Voir standard	22	Voir standard	28	Voir standard	28	Voir standard
D (diamètre extérieur de tambour)	130	Voir standard	180	Voir standard	220	Voir standard	220	Voir standard
ØD1 (diamètre Ht bras arceaux)	150	Voir standard	200	Voir standard	242	Voir standard	242	Voir standard
E (longueur émerillon)	79	Voir standard	103	Voir standard	103	Voir standard	140	Voir standard
F (cote point d'amure / entrée guide ralingue)	460	731	461	775	442	808	442	808
G (cote pt de tétière / extrémité émerillon)	96	Voir standard	125	Voir standard	126	Voir standard	170	Voir standard
H max (capacité longueur maxi intérieur tourelle)	88	359	110	424	154	520	154	520
I (cote point de drisse / pt tétière)	109	Voir standard	142	Voir standard	144	Voir standard	196	Voir standard
J (longueur utile guide ralingue)	72	Voir standard	72	Voir standard	72	Voir standard	72	Voir standard
K (rayon mini multitop)	25	Voir standard	33	Voir standard	47	Voir standard	47	Voir standard
L (cote axe fixation tourelle / ext manchon entraineur)	163	434	181	495	236	601	236	601
L1 (cote axe fixation tourelle / bas de tourelle)	18	Voir standard	18	Voir standard	20	Voir standard	20	Voir standard
M (longueur de gaine insérée dans la tourelle)	68	Voir standard	64	Voir standard	75	Voir standard	75	Voir standard
N (cote déport pt amure axe gorge de ralingue)	15	Voir standard	15	Voir standard	17	Voir standard	17	Voir standard
O								
P (axe fixation tourelle / sup tambour)	133	Voir standard	157	Voir standard	203	Voir standard	203	Voir standard
Q (hauteur ht tambour)	74	Voir standard	88	Voir standard	115	Voir standard	115	Voir standard
R (hauteur intérieure tambour)	60	Voir standard	66	Voir standard	90	Voir standard	90	Voir standard
S								
T max (capacité diamètre intérieur tourelle)	26	Voir standard	32	Voir standard	42	Voir standard	42	Voir standard
U (axe fixation tourelle / point amure)	165	Voir standard	199	Voir standard	262	Voir standard	262	Voir standard
V (diamètre enroulement)	76	Voir standard	92	Voir standard	105	Voir standard	105	Voir standard
W (largeur maxi mécanisme tourelle)	97	Voir standard	97	Voir standard	115	Voir standard	115	Voir standard
X (section maxi avale ridoir)		40		52		60		60
Y (section maxi gaine)	25	Voir standard	35	Voir standard	42	Voir standard	42	Voir standard
Z (cote axe fixation tourelle / face sup multitop)	8127	8398	12160	12475	14230	14595	16230	16595
Micro lattes								
a	50	50	50	50	55	55	55	55
f	15	15	15	15	20	20	20	20
Lattes	Longues	Moyennes	Longues	Moyennes	Longues	Moyennes	Longues	Moyennes
a	340	180	340	180	500	200	500	250
b	305	145	305	145	465	165	465	215
c	270	110	270	110	430	130	430	180
d	235	75	235	75	395	95	395	145
e	4	4	4	4	4	4	4	4
f	16	16	16	16	16	16	16	16
g	41	41	41	41	41	41	61	61

	C480		R480		C520		C530	
Cotes	Standard	Avale ridoir	Standard	Avale ridoir	Standard	Avale ridoir	Standard	Avale ridoir
	mm	mm	mm	mm	mm	mm	mm	mm
A (Ht Multitop)	68	Idem standard	68	Idem standard	68	Idem standard	68	Idem standard
B (Dépassement tête de gaine)	14	Idem standard	14	Idem standard	14	Idem standard	14	Idem standard
C (Portée du Multitop)	28	Idem standard	28	Idem standard	28	Idem standard	28	Idem standard
ØD (Diamètre ext. tambour)	250	Idem standard	250	Idem standard	250	Idem standard	250	Idem standard
ØD1 (Diamètre Ht Bras arceaux)	276	Idem standard	276	Idem standard	276	Idem standard	276	Idem standard
E (Longueur emerillion)	146	Idem standard	146	Idem standard	146	Idem standard	168	Idem standard
F (Cote Pt amure/ entrée guide ralingue)	535	962	535	962	535	1062	535	1062
G (Cote pt de tetière / extrémité emerillon)	170,5	Idem standard	170	Idem standard	170	Idem standard	192,5	Idem standard
H max (Capacité longueur maxi intérieur tourelle)	205	630	205	630	205	730	223	748
I (Cote pt drisse / pt tétière)	194	Idem standard	194	Idem standard	194	Idem standard	218	Idem standard
J (Longueur utile guide ralingue)	84	Idem standard	84	Idem standard	84	Idem standard	84	Idem standard
K (Rayon mini multitop)	47	Idem standard	47	Idem standard	47	Idem standard	47	Idem standard
L (Cote axe fixation tourelle / ext manchon entraineur)	319	745	319	745	319	845	337	863
L1 (Cote axe fixation tourelle / bas de tourelle)	27	Idem standard	27	Idem standard	27	Idem standard	27	Idem standard
M (Longueur de gaine inséré dans la tourelle)	100	Idem standard	100	Idem standard	100	Idem standard	100	Idem standard
N (Cote déport pt amure axe gorge de ralingue)	23,5	Idem standard	23,5	Idem standard	21,5	Idem standard	21,5	Idem standard
P (Axe fixation tourelle / sup tambour)	250	Idem standard	250	Idem standard	250	Idem standard	268	Idem standard
Q (Hauteur ht tambour)	125	Idem standard	125	Idem standard	125	Idem standard	125	Idem standard
R (Hauteur intérieur tambour)	101	Idem standard	101	Idem standard	101	Idem standard	101	Idem standard
T max (Capacité diamètre intérieur tourelle)	52	Idem standard	52	Idem standard	52	Idem standard	52	Idem standard
U (Axe fixation tourelle / Pt amure)	342	Idem standard	342	Idem standard	342	Idem standard	360	Idem standard
ØV (Diamètre enroulement)	116	Idem standard	116	Idem standard	116	Idem standard	116	Idem standard
W (Largeur maxi mécanisme tourelle)	146	Idem standard	146	Idem standard	146	Idem standard	146	Idem standard
X (Section maxi avale-ridoir)	-	73	-	73	-	73	-	73
Y (Section maxi gaine)	48	Idem standard	48	Idem standard	52	Idem standard	52	Idem standard
Z (Cote axe fixation tourelle / face sup multitop)	18287	18712	18287	18712	20287	20812	22305	22830
Lattes	moyennes	longues	moyennes	longues	moyennes	longues	moyennes	longues
a1 (Entraxe axe fixation tourelle / axe fileté)	325	675	325	675	325	675	325	675
a2 (Entraxe axe fixation tourelle / axe fileté)	275	625	275	625	275	625	275	625
a3 (Entraxe axe fixation tourelle / axe fileté)	225	575	225	575	225	575	225	575
a4 (Entraxe axe fixation tourelle / axe fileté)	175	525	175	525	175	525	175	525
a5 (Entraxe axe fixation tourelle / axe fileté)	125	475	125	475	125	475	125	475
a6 (Entraxe axe fixation tourelle / axe fileté)		425		425		425		425
e (Epaisseur latte)	6	6	6	6	6	6	6	6
f (Axe / extrémité de latte)	25	25	25	25	25	25	25	25
g (portée d'axe)	64 ou 81	64 ou 81	64 ou 81	64 ou 81	64 ou 81	64 ou 81	64 ou 81	64 ou 81

DIMENSIONS POUR MODÈLES C480, C520, C530 ET R480

Montage standard

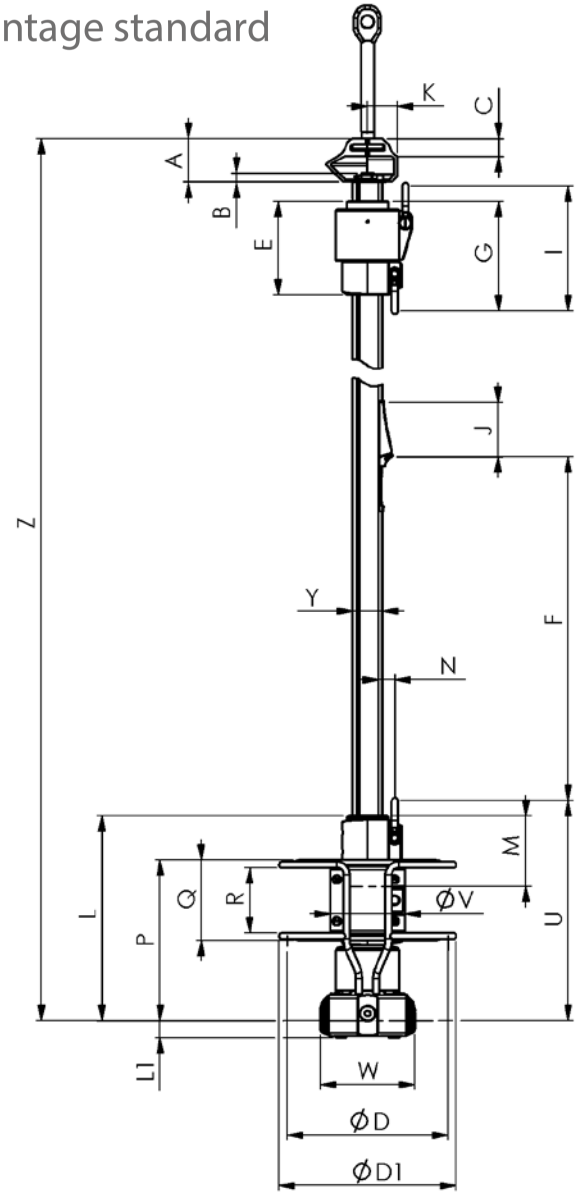

Avec avale ridoir

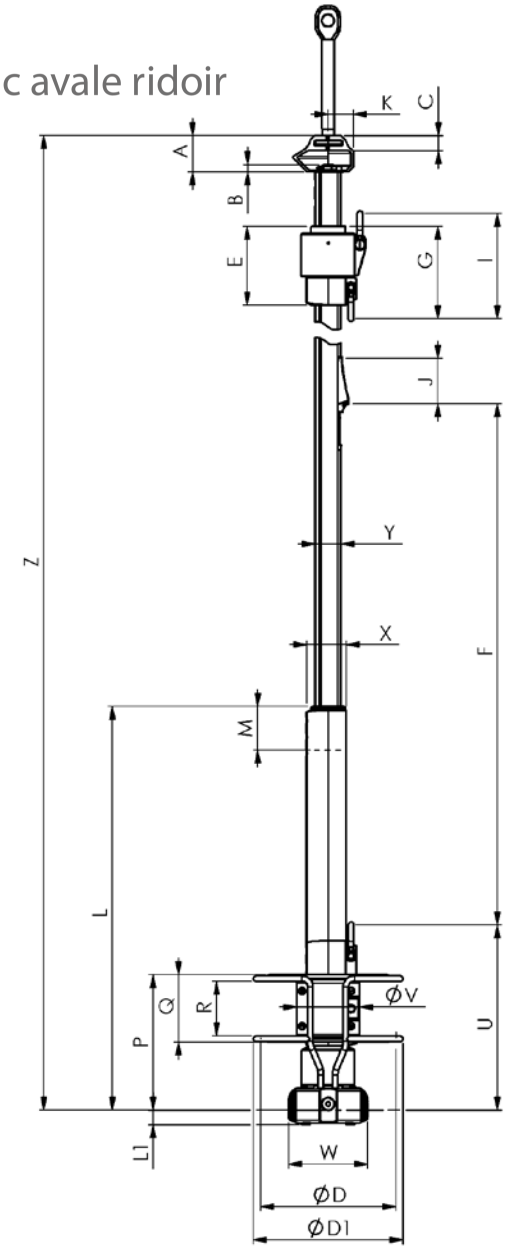

Lattes longues
ou moyennes

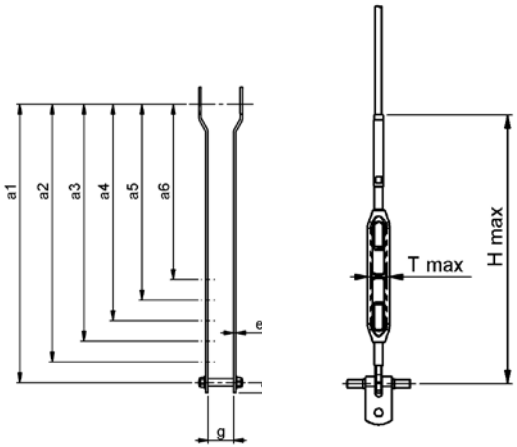

LISTE DES DISTRIBUTEURS PROFURL PAR PAYS

Pays	Nom	Code postal	Ville	Indicatif	Tel	E-mail
Açores	Mid Atlantic Yacht Services	9900-114	Horta	351	292 391 616	mays@mail.telepac.pt
Açores	Boat & Sailservice	9500-771	Sao Miguel	351	963925707	boatsailservice@gmx.net
Afrique du Sud	Sparcraft Masts	7435	Cape Town	27	(0)21 555 3340	info@sparcraftmasts.co.za
Allemagne	Pfeiffer Marine Gmbh	78345	Moos am Bodensee	49	07732 9950 32	info@pfeiffer-marine.de
Antilles Neerlandaises	Budget Marine St Martin		Philipsburg	1	5 995 443 134	stmaarten@budgetmarine.com
Antilles Neerlandaises	FKG Marine / St Martin		Philipsburg	599	544 47 33	info@fkgmarine.com
Australie	Wichard Pacific Pty Ltd	NSW 2044	St Peters	61	295 160 677	info@wichard.com.au
Belgique	Elvstrom Sails Benelux	2000	Antwerpen	32	0 495707870	info@elvstromsails.be
Belgique	Plaisance Diffusion	1030	Bruxelles	32	0 2 216 79 34	info@plaisance.be
Belgique	Technique Voile	4432	Alleur	32	0 42 63 4041	info@technique-voile.be
Belgique	West Diep Yachting Center	8620	Nieuwpoort	32	0 58 23 40 61	info@westdiep.com
Belgique	Wittevrongel Sails BV	8370	Blankenberge	32	04 96 28 45 75	ian@wittevrongel.be
Belgique	Wittevrongel Rigging	8370	Blankenberge	32	04 96 28 45 76	steve@wittevrongel.be
Brésil	Rio Sail Tech	22290-240	Rio de Janeiro	55	254 202 33	contato@riosailtech.com.br
Canada	WPG Canada	J0B 3G0	Stoke (Québec)	1	819 878 30 18	info@wichard.ca
Chili	Oceanic Chile		Santiago	562	244 20 20	contacto@oceanic.cl
Chine	Sunrise Marineware Ltd		Shenzhen	86	755 866 50 101	sales@sunrisemw.com
Croatie	Aspar Rigging	51211	Matulji	385	51 343 230	aspar-rigging@ri.t-com.hr
Croatie	Ramina Pomorstvo	21000	Split	385	2139 82 33	office@raminapomorstvo.hr
Danemark	PS Rigging	6200	Aabenraa	45	31 69 31 39	info@ps-rigging.com
Espagne	YangBela Technic Sail S.L.	20280	Hondarribia	34	9 436 44 459	edouardo@yangbela.com
Finlande	Oy Maritim AB	210	Helsinki	358	10 27 40 320	maritim@maritim.fi
France	Wichard S.A.S	63300	Thiers	33	(0)4 73 51 65 00	marine@wichard.com
Grèce	Nautilus	17455	Alimos / Athènes	30	210 98 54 238	info@nautilus.gr
Grèce	A.Andreou & Co	Tk 18346	Athènes	30	210 48 28 452	info@aandreou.gr
Grèce	Waypoint	31100	Lefkas	30	26450 21461	info@waypointsails.com
Grenade	Turbulence Ltd Grenada		Prickly bay	473	439 44 95	info@turbulenceltd.com
Guadeloupe	Caraibe Greement Guadeloupe	97110	Pointe À Pitre	590	90 82 01	caraibegreement@hotmail.com
Hong Kong	Storm Force Marine Ltd		Wanchai	852	28 660 114	sales@stormforcemarine.com
Hongrie	Fuke Yachts (Hullam 04)	8220	Balatonalmadi	36	884 328 97	info@fukeyacht.hu
Ile De La Réunion	La Voilerie Du Port	97420	Le Port	33	(0)6 92 21 76 69	voilerieduport@hotmail.com
Iles Canaries	Nordest	38370	La Matanza Tenerife	34	922 577 322	nordest@nordest-canarias.com
Israël	Atlantis Marine	63453 25	Tel Aviv	972	(03) 522 7978	atlantis@inter.net.il
Irelande	Masts & Rigging Ireland Ltd	A92 TP49	Duleek	353	41 988 0389	info@riggers.ie
Italie	C-Marine S.r.l	19030	Bocca Di Magra - Sp	39	0187 67 08 28	info@cmarine.it
Japon	Cosmos Marine Ltd	662-0934	Hyogo	81	798-22-3780	info@marinebox.com
Japon	Marine Services Kojima	236-0003	Kanagawa	81	457 903 581	toiawase@mskojima.co.jp
Malte	Gauci Borda	GZR03	Gzira	356	2131 3758/3748	info@gauciborda.com
Martinique	Caraibe Marine	97290	Le Marin	596	74 80 33	cgmar@wanadoo.fr
Norvège	Southern Cross Spars AS	1363	Høvik	47	(0)95977482	info@southerncross.no
Nouvelle Calédonie	Marine Corail	98800	Nouméa	687	27 58 48	info@marine-corail.nc
Nouvelle Calédonie	Pacific Accastillage	98845	Nouméa	687	78 78 46	pacificaccastillage@gmail.com
Nouvelle Zélande	Kiwi Yachting	90114	Auckland	64	9 36 00 30 0	sales@kiwiyachting.co.nz
Pays-Bas	Masterspars	1693 BN	Wervershoof	31	(0)610627948	sales@masterspars.com
Pologne	Majer Na Fali	01-971	Varsovie	48	533 655 095	office@majernafali.pl
Polynésie Française	Tahiti Sport / Nauti Sport	98713	Papeete	689	50 59 59	tahiti.sport@tahiti-sport.pf
Portugal	Lisnautica Lda	1300-340	Lisbonne	351	21 36 39 084	lisnautica@gmail.com
Portugal	Just Boats Lda	8100-263	Loule	351	281 971 179	info@just-boats.net
Portugal	Blaus 3 Sailing Services	8100-068	Boliquime	351	916 267 103	info@blaus.pt
Royaume-Uni	Proboat Ltd	CMO 8TE	Burnham-On-Crouch	44	1 621 78 54 55	sales@proboat.co.uk
Russie	Fordewind-Regatta Ltd	197110	St Petersburg	7	8 123 201 853	info@fordewind.spb.ru
Saint Martin	Yacht Rigging St Martin	97150	Saint Martin	590	29 52 52	mustyachtrigging@domaccess.com
Singapour	Intermarine Supply	639078	Jurong	65	686 33 966	ropes@intermarine.com.sg
Slovénie	Skipper Portoroz	6320	Portoroz	386	5 67 770 11	skipper@siol.net
Suède	Liros Skandinavia AB	42750	Billdal	46	3191 52 00	info@lirosropes.se
Suisse	Megroz Voiles	1070	Puidoux	41	21 946 49 49	pm@fragniere-megroz.ch
Suisse	MW Matelotage	1252	Meinier	41	79 203 41 11	denis.menetrey@mwmatelotage.ch
Taiwan	Storm Force Marine Ltd	103	Wanchai	852	28 660 114	sales@stormforcemarine.com
Thailande	Storm Force Marine Ltd	103	Wanchai	852	28 660 114	sales@stormforcemarine.com
Trinité et Tobago	Budget Marine Trinidad Ltd		Chaguaramas	1	868-634-2006	trinidad@budgetmarine.com
Turquie	Prima Deniz	34728	Istanbul	90	216352240	kayayelken@superonline.com
Uruguay	Kraen Sa	70.000	Colonia	598	52-23814	kraen@adinet.com.uy
USA	Wichard, Inc.	NC 28206	Charlotte	1	4 016 835 055	usasales@wichard.com

Version française - Photos Wichard - Studio Garnier - Incidences - JS Evrard - Jean-François Delvoye- X-Yachts - Aurélien Métayer Poussé par le large - Martin Viezzer - Benjamin Sellier - wind4production.com- - Photos non contractuelles,. Profurl s'efforce d'assurer au mieux de ses possibilités, l'exactitude et la mise à jour des informations diffusées sur ce document, dont il se réserve le droit de corriger à tout moment et sans préavis, le contenu ainsi que de faire évoluer ses produits

Ils naviguent en Profurl!

Pogo 44

Outremer 5.X
We Explore - Roland Jourdain

Victoire Martinet
Mini 6.50

Bureau Vallée 3 - Louis Burton
Imoca 60

WICHARD S.A.S
1, ZI de Felet - CS 50085
63307 Thiers Cedex
France
Tel +33 (0)4 73 51 65 00
E-mail : marine@wichard.com

Hotline / Support technique / SAV
Z.A Pornichet Atlantique
16 av du Gulf Stream
44380 Pornichet - France
Tel +33 (0)2 51 76 00 35
E-mail : hotline@wichard.com

WICHARD, Inc.
North America
3901 Pine Grove Circle
Charlotte, NC 28206
Tel: +1 (401) 683-5055
Fax: +1 (802) 655-4689
E-mail: usasales@wichard.com

WICHARD Pacific Pty Ltd
PO Box 104 St Peters
NSW 2044
Australie
Phone: +61 2 9516 0677
Fax: +61 2 9516 0688
E-mail: info@wichard.com.au

www.profurl.com